## QUADRO DE DISTRIBUIÇÃO QD-01

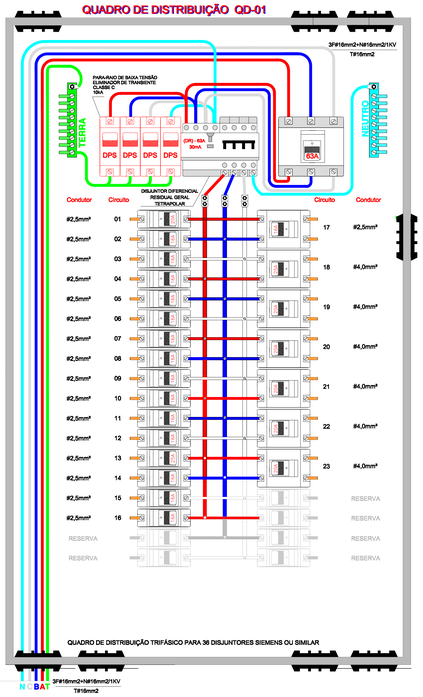


## QUADRO DE DISTRIBUIÇÃO QD-02

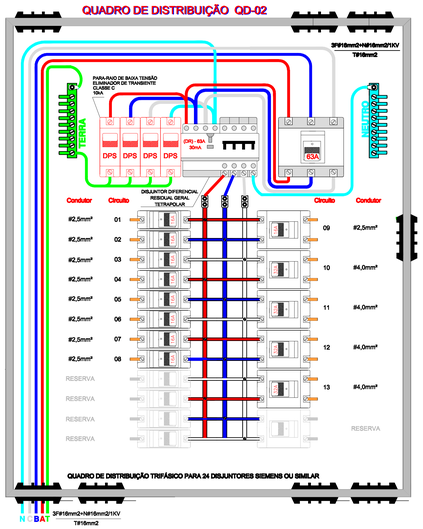


## QUADRO DE DISTRIBUIÇÃO QD-03

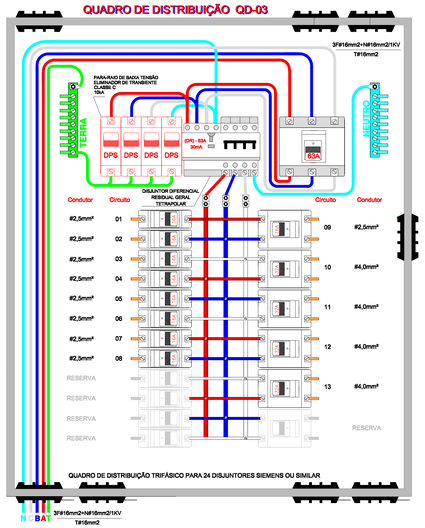


## QUADRO DE DISTRIBUIÇÃO QD-04

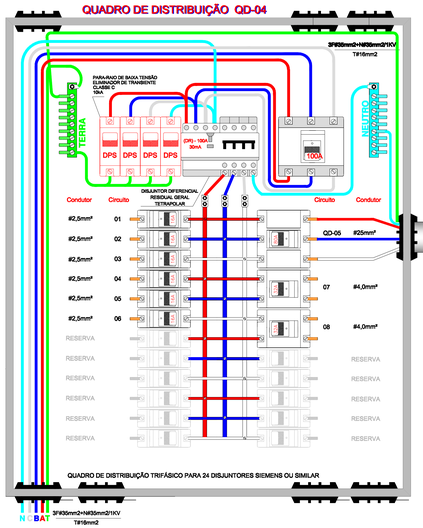


## QUADRO DE DISTRIBUIÇÃO QD-05

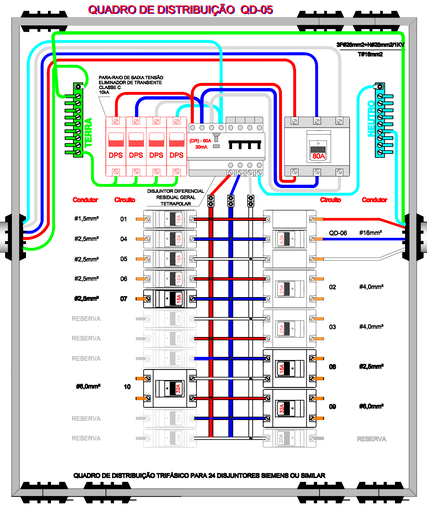


## QUADRO DE DISTRIBUIÇÃO QD-06

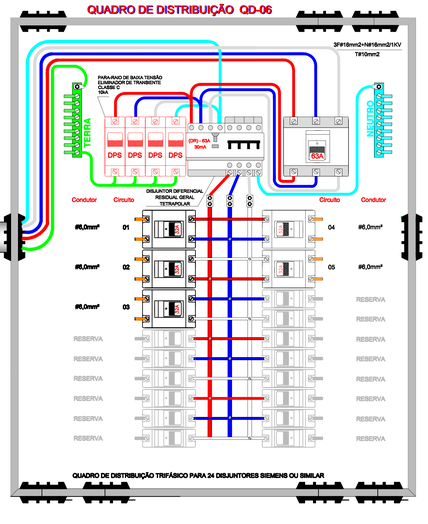


## QUADRO DE CARGA - QD.01

TÉRREO — OBRA: ESCOLA MUNICIPAL PEDRINHAS PAULISTA

| Nº CIRCUITO | FASES | DESCRIÇÃO LOCALIZAÇÃO | ILUMINAÇÃO (W) UBS | | | | LE | TOMADAS (W) | | | | POTENCIA (W) DISTR. DE CARGAS F1 | F2 | F3 | POTENCIA INSTALADA (VA/KW) | TENSÃO (V/RS) | CONDUTORES FASE | N | P.E. | DISJ. DIFER. (MA/A) | OBSERVAÇÃO: |
|---|---|---|---|---|---|---|---|---|---|---|---|---|---|---|---|---|---|---|---|---|---|
| | | | 18 | 32 | 64 | 18 | 36W | 18 | 100 | 600 | 1000 | | | | | | | | | | |
| 1 | ANT | ILUMINAÇÃO SANITÁRIOS / SECRETARIA / CORREDOR/LPRO | 36 | | | 4 | | | | | | 1324 | | | 1324 | 127 | 2,5 | 2,5 | 2,5 | 20 | POTENCIA INSTALADA 23,72kW |
| 2 | BRT | ILUMINAÇÃO CORREDOR | | | | 13 | | | | | | | 270 | | 270 | 127 | 2,5 | 2,5 | 2,5 | 16 | |
| 3 | CKT | TOMADAS VENTILADORES | | | | | | 6 | | | | | | 900 | 900 | 127 | 2,5 | 2,5 | 2,5 | 16 | |
| 4 | ANT | TOMADAS SALA DE INFORMÁTICA | | | | | | 6 | 900 | | | | 900 | | 900 | 127 | 2,5 | 2,5 | 2,5 | 16 | |
| 5 | BRT | TOMADAS SALA DE INFORMÁTICA | | | | | | 6 | | 900 | | | 900 | | 900 | 127 | 2,5 | 2,5 | 2,5 | 16 | |
| 6 | CKT | TOMADAS SALA DE INFORMÁTICA | | | | | | 6 | | | | | 900 | | 900 | 127 | 2,5 | 2,5 | 2,5 | 16 | |
| 7 | ANT | TOMADAS SALA DE INFORMÁTICA | | | | | | 6 | 900 | | | | | | 900 | 127 | 2,5 | 2,5 | 2,5 | 16 | |
| 8 | BRT | TOMADAS SALA DE INFORMÁTICA | | | | | | 6 | | 900 | | | | | 900 | 127 | 2,5 | 2,5 | 2,5 | 16 | |
| 9 | CKT | TOMADAS SALA DE INFORMÁTICA | | | | | | 6 | | | | | 900 | | 900 | 127 | 2,5 | 2,5 | 2,5 | 16 | CORRENTE I=2371/220 ∴3 = 62,23A |
| 10 | ANT | TOMADAS SALA DE INFORMÁTICA | | | | | | 5 | 750 | | | | | | 750 | 127 | 2,5 | 2,5 | 2,5 | 16 | |
| 11 | BRT | TOMADAS SECRETARIA | | | | | | 8 | | | | 1200 | | | 1200 | 127 | 2,5 | 2,5 | 2,5 | 16 | |
| 12 | CKT | TOMADAS DIRETORIA | | | | | | 6 | | | | | 900 | | 900 | 127 | 2,5 | 2,5 | 2,5 | 16 | |
| 13 | ANT | TOMADAS COORDENAÇÃO ALIMENTAÇÃO | | | | | | 10 | 1500 | | | | | | 1500 | 127 | 2,5 | 2,5 | 2,5 | 25 | |
| 14 | BRT | TOMADAS 220V COZINHA | | | | | | 6 | | 900 | | | | | 900 | 127 | 2,5 | 2,5 | 2,5 | 16 | |
| 15 | CKT | TOMADAS BIBLIOTECA | | | | | | 6 | | | | | 900 | | 900 | 127 | 2,5 | 2,5 | 2,5 | 16 | 3F#16mm²+N#16mm²/1KV T#16mm² |
| 16 | | TOMADAS CORREDOR | | | | | | 1 | | | 600 | | | | 600 | 127 | 2,5 | 2,5 | 2,5 | 16 | |
| 17 | ABT | ILUMINAÇÃO EXTERNA | | | | 10 | | | 180 | 180 | | | | | 360 | 220 | 2,5 | 2,5 | 2,5 | 16 | |
| 18 | CKT | AR CONDICIONADO 24000 BTU INFORMÁTICA | | | | | | 1 | 1000 | | 1000 | 2000 | | | 2000 | 220 | 4,0 | 4,0 | 4,0 | 25 | |
| 19 | BCT | AR CONDICIONADO 12000 BTU SECRETARIA | | | | | | 1 | | 675 | 675 | 1350 | | | 1350 | 220 | 4,0 | 4,0 | 4,0 | 20 | |
| 20 | ABT | AR CONDICIONADO 12000 BTU DIRETORIA | | | | | | 1 | 675 | 675 | | 1350 | | | 1350 | 220 | 4,0 | 4,0 | 4,0 | 20 | |
| 21 | CKT | AR CONDICIONADO 12000 BTU COORDENAÇÃO | | | | | | 1 | 675 | | 675 | 1350 | | | 1350 | 220 | 4,0 | 4,0 | 4,0 | 20 | |
| 22 | BCT | AR CONDICIONADO 12000 BTU SALA PROF. | | | | | | 1 | | 675 | 675 | 1350 | | | 1350 | 220 | 4,0 | 4,0 | 4,0 | 20 | |
| 23 | ABT | AR CONDICIONADO 12000 BTU BIBLIOTECA | | | | | | 1 | 675 | 675 | | 1350 | | | 1350 | 220 | 4,0 | 4,0 | 4,0 | 20 | |
| QUADRO DE DISTRIBUIÇÃO TRIFÁSICO P/ 36 DISJUNTORES | | | | | | | | | | | | | | | | | | | | | |
| TOTAL | | | | | | | | | | | | 8009 | 7658 | 7555 | 23214W | | | | | | |

## QUADRO DE CARGA - QD.02

TÉRREO — OBRA: ESCOLA MUNICIPAL PEDRINHAS PAULISTA

| Nº CIRCUITO | FASES | DESCRIÇÃO LOCALIZAÇÃO | ILUMINAÇÃO (W) UBS | | | | LE | TOMADAS (W) | | | | POTENCIA (W) DISTR. DE CARGAS F1 | F2 | F3 | POTENCIA INSTALADA (VA/KW) | TENSÃO (V/RS) | CONDUTORES FASE | N | P.E. | DISJ. DIFER. (MA/A) | OBSERVAÇÃO: |
|---|---|---|---|---|---|---|---|---|---|---|---|---|---|---|---|---|---|---|---|---|---|
| | | | 18 | 32 | 64 | 18 | 36W | 18 | 100 | 600 | 1000 | | | | | | | | | | |
| 1 | ANT | ILUMINAÇÃO SALA DE AULA 01,02 | 24 | | | | | | | | | 768 | | | 768 | 127 | 2,5 | 2,5 | 2,5 | 16 | POTENCIA INSTALADA 26,88kW |
| 2 | BRT | ILUMINAÇÃO SALA DE AULA 03,04 | 24 | | | | | | | | | | 768 | | 768 | 127 | 2,5 | 2,5 | 2,5 | 16 | |
| 3 | CKT | ILUMINAÇÃO HALL CIRCULAÇÃO | | | | 8 | | | | | | | | 144 | 144 | 127 | 2,5 | 2,5 | 2,5 | 16 | |
| 4 | ANT | TOMADAS SALA DE AULA 01 | | | | | | 6 | 900 | | | | | | 900 | 127 | 2,5 | 2,5 | 2,5 | 16 | |
| 5 | BRT | TOMADAS SALA DE AULA 02 | | | | | | 6 | | 900 | | | | | 900 | 127 | 2,5 | 2,5 | 2,5 | 16 | |
| 6 | CKT | TOMADAS SALA DE AULA 03 | | | | | | 6 | | | | | 900 | | 900 | 127 | 2,5 | 2,5 | 2,5 | 16 | |
| 7 | ANT | TOMADAS SALA DE AULA 04 | | | | | | 6 | 900 | | | | | | 900 | 127 | 2,5 | 2,5 | 2,5 | 16 | |
| 8 | BRT | TOMADAS VENTILADORES | | | | | | 8 | | | 1200 | | | | 1200 | 127 | 2,5 | 2,5 | 2,5 | 16 | |
| 9 | ABT | ILUMINAÇÃO EXTERNA PÓSTES | | | | 4 | | | 72 | 72 | | | | | 144 | 220 | 2,5 | 2,5 | 2,5 | 16 | CORRENTE I=3604/220 ∴3 = 54,13A |
| 10 | CKT | AR CONDICIONADO 36000 BTU SALA DE AULA 01 | | | | | | 1 | 1750 | | 1750 | 3500 | | | 3500 | 220 | 4,0 | 4,0 | 4,0 | 32 | |
| 11 | BCT | AR CONDICIONADO 36000 BTU SALA DE AULA 02 | | | | | | 1 | | 1750 | 1750 | 3500 | | | 3500 | 220 | 4,0 | 4,0 | 4,0 | 32 | |
| 12 | ABT | AR CONDICIONADO 36000 BTU SALA DE AULA 03 | | | | | | 1 | 1750 | 1750 | | 3500 | | | 3500 | 220 | 4,0 | 4,0 | 4,0 | 32 | 3F#16mm²+N#16mm²/1KV T#16mm² |
| 13 | CKT | AR CONDICIONADO 36000 BTU SALA DE AULA 04 | | | | | | 1 | 1750 | | 1750 | 3500 | | | 3500 | 220 | 4,0 | 4,0 | 4,0 | 32 | |
| QUADRO DE DISTRIBUIÇÃO TRIFÁSICO P/ 24 DISJUNTORES | | | | | | | | | | | | | | | | | | | | | |
| TOTAL | | | | | | | | | | | | 7890 | 6440 | 6294 | 20624W | | | | | | |

## QUADRO DE CARGA - QD.06

TÉRREO — OBRA: ESCOLA MUNICIPAL PEDRINHAS PAULISTA

| Nº CIRCUITO | FASES | DESCRIÇÃO LOCALIZAÇÃO | ILUMINAÇÃO (W) UBS | | | | LE | TOMADAS (W) | | | | POTENCIA (W) DISTR. DE CARGAS F1 | F2 | F3 | POTENCIA INSTALADA (VA/KW) | TENSÃO (V/RS) | CONDUTORES FASE | N | P.E. | DISJ. DIFER. (MA/A) | OBSERVAÇÃO: |
|---|---|---|---|---|---|---|---|---|---|---|---|---|---|---|---|---|---|---|---|---|---|
| | | | 18 | 32 | 64 | 18 | 36W | 18 | 100 | 600 | 1000 | | | | | | | | | | |
| 1 | ABT | TOMADAS 220V | | | | | | 2 | 1250 | | 1250 | 2500 | | | 2500 | 220 | 6,0 | 6,0 | 6,0 | 32 | POTENCIA INSTALADA 12,5kW |
| 2 | CKT | TOMADAS 220V | | | | | | 2 | 1250 | | 1250 | 2500 | | | 2500 | 220 | 6,0 | 6,0 | 6,0 | 32 | |
| 3 | BCT | TOMADAS 220V | | | | | | 2 | | 1250 | 1250 | 2500 | | | 2500 | 220 | 6,0 | 6,0 | 6,0 | 32 | |
| 4 | ABT | TOMADAS 220V | | | | | | 2 | 1250 | 1250 | | 2500 | | | 2500 | 220 | 6,0 | 6,0 | 6,0 | 32 | CORRENTE I=3861/220 ∴3 = 35,06A |
| 5 | CKT | TOMADAS 220V | | | | | | 2 | 1250 | | 1250 | 2500 | | | 2500 | 220 | 6,0 | 6,0 | 6,0 | 32 | 3F#16mm²+N#16mm²/1KV T#16mm² |
| QUADRO DE DISTRIBUIÇÃO TRIFÁSICO P/ 24 DISJUNTORES | | | | | | | | | | | | | | | | | | | | | |
| TOTAL | | | | | | | | | | | | 9000 | 3750 | 3750 | 12500W | | | | | | |

## QUADRO DE CARGA - QD.03

TÉRREO — OBRA: ESCOLA MUNICIPAL PEDRINHAS PAULISTA

| Nº CIRCUITO | FASES | DESCRIÇÃO LOCALIZAÇÃO | ILUMINAÇÃO (W) UBS | | | | LE | TOMADAS (W) | | | | POTENCIA (W) DISTR. DE CARGAS F1 | F2 | F3 | POTENCIA INSTALADA (VA/KW) | TENSÃO (V/RS) | CONDUTORES FASE | N | P.E. | DISJ. DIFER. (MA/A) | OBSERVAÇÃO: |
|---|---|---|---|---|---|---|---|---|---|---|---|---|---|---|---|---|---|---|---|---|---|
| | | | 18 | 32 | 64 | 18 | 36W | 18 | 100 | 600 | 1000 | | | | | | | | | | |
| 1 | ANT | ILUMINAÇÃO SALA DE AULA 05,06 | 24 | | | | | | | | | | 768 | | 768 | 127 | 2,5 | 2,5 | 2,5 | 16 | POTENCIA INSTALADA 26,88kW |
| 2 | BRT | ILUMINAÇÃO SALA DE AULA 07,08 | 24 | | | | | | | | | | | 768 | 768 | 127 | 2,5 | 2,5 | 2,5 | 16 | |
| 3 | CKT | ILUMINAÇÃO HALL CIRCULAÇÃO | | | | 8 | | | | | | | | 144 | 144 | 127 | 2,5 | 2,5 | 2,5 | 16 | |
| 4 | ANT | TOMADAS SALA DE AULA 05 | | | | | | | | | | 6 | 900 | | 900 | 127 | 2,5 | 2,5 | 2,5 | 16 | |
| 5 | BRT | TOMADAS SALA DE AULA 06 | | | | | | | | | | 6 | | 900 | 900 | 127 | 2,5 | 2,5 | 2,5 | 16 | |
| 6 | CKT | TOMADAS SALA DE AULA 07 | | | | | | | | | | 6 | | | 900 | 127 | 2,5 | 2,5 | 2,5 | 16 | |
| 7 | ANT | TOMADAS SALA DE AULA 08 | | | | | | | | | | 6 | 900 | | 900 | 127 | 2,5 | 2,5 | 2,5 | 16 | |
| 8 | BRT | TOMADAS VENTILADORES | | | | | | | | | | 8 | | 1200 | 1200 | 127 | 2,5 | 2,5 | 2,5 | 16 | |
| 9 | ABT | ILUMINAÇÃO EXTERNA PÓSTES | | | | | 4 | | | 72 | 72 | | | | 144 | 220 | 2,5 | 2,5 | 2,5 | 16 | CORRENTE I=3604/220 ∴3 = 54,13A |
| 10 | CKT | AR CONDICIONADO 36000 BTU SALA DE AULA 05 | | | | | | | | | | 1 | 1750 | 1750 | 3500 | 220 | 4,0 | 4,0 | 4,0 | 32 | |
| 11 | BCT | AR CONDICIONADO 36000 BTU SALA DE AULA 06 | | | | | | | | | | 1 | | 1750 | 1750 | 3500 | 220 | 4,0 | 4,0 | 32 | |
| 12 | ABT | AR CONDICIONADO 36000 BTU SALA DE AULA 07 | | | | | | | | | | 1 | 1750 | 1750 | 3500 | 220 | 4,0 | 4,0 | 4,0 | 32 | 3F#16mm²+N#16mm²/1KV T#16mm² |
| 13 | CKT | AR CONDICIONADO 36000 BTU SALA DE AULA 08 | | | | | | | | | | 1 | 1750 | | 1750 | 3500 | 220 | 4,0 | 4,0 | 32 | |
| QUADRO DE DISTRIBUIÇÃO TRIFÁSICO P/ 24 DISJUNTORES | | | | | | | | | | | | | | | | | | | | | |
| TOTAL | | | | | | | | | | | | 7890 | 6440 | 6294 | 20624W | | | | | | |

## QUADRO DE CARGA - QD.04

TÉRREO — OBRA: ESCOLA MUNICIPAL PEDRINHAS PAULISTA

| Nº CIRCUITO | FASES | DESCRIÇÃO LOCALIZAÇÃO | ILUMINAÇÃO (W) UBS | | | | LE | TOMADAS (W) | | | | POTENCIA (W) DISTR. DE CARGAS F1 | F2 | F3 | POTENCIA INSTALADA (VA/KW) | TENSÃO (V/RS) | CONDUTORES FASE | N | P.E. | DISJ. DIFER. (MA/A) | OBSERVAÇÃO: |
|---|---|---|---|---|---|---|---|---|---|---|---|---|---|---|---|---|---|---|---|---|---|
| | | | 18 | 32 | 64 | 18 | 36W | 18 | 100 | 600 | 1000 | | | | | | | | | | |
| 1 | ANT | ILUMINAÇÃO SALA DE AULA 09,10 | 28 | | | | | | | | | | 896 | | 896 | 127 | 2,5 | 2,5 | 2,5 | 16 | POTENCIA INSTALADA 28,68kW |
| 2 | BRT | ILUMINAÇÃO VARANDA/ DISPENSA | 2 | | 4 | | | | | | | | | 172 | 172 | 127 | 2,5 | 2,5 | 2,5 | 16 | |
| 3 | CKT | TOMADAS SALA DE AULA 09 | | | | | | | | | | 6 | | | 900 | 127 | 2,5 | 2,5 | 2,5 | 16 | POTENCIA DEMANDADA |
| 4 | ANT | TOMADAS SALA DE AULA 10 | | | | | | | | | | 6 | 900 | | 900 | 127 | 2,5 | 2,5 | 2,5 | 16 | 5,8H+TOH= 12,8kW,S=15,0kVA + 10,5kVAA |
| 5 | BRT | TOMADAS VENTILADORES | | | | | | | | | | 4 | | 600 | 600 | 127 | 2,5 | 2,5 | 2,5 | 16 | AR CONDI= 7,8 x 1,8 = 7,8kVA CNAVEGO= 14,0 x 1,8= 14,0kVA |
| 6 | CKT | TOMADAS CAFÉ/ VARANDA/ DISPENSA | | | | | | | | | | 6 | | | 900 | 127 | 2,5 | 2,5 | 2,5 | 16 | = 28,27kVA |
| 7 | ANT | AR CONDICIONADO 36000 BTU SALA DE AULA 09 | | | | | | | | | | 1 | 1750 | 1750 | 3500 | 220 | 4,0 | 4,0 | 4,0 | 32 | |
| 8 | CKT | AR CONDICIONADO 36000 BTU SALA DE AULA 10 | | | | | | | | | | 1 | 1750 | | 1750 | 3500 | 220 | 4,0 | 4,0 | 32 | CORRENTE DEMANDADA I=3657/220 ∴3 = 33,24A |
| | ABCHT | QD.05 | | | | | | | | | | | | | 34190 | 3F | 25,0 | 25,0 | 16,0 | 80 | 3F#35mm²+N#35mm²/1KV T#16mm² |
| QUADRO DE DISTRIBUIÇÃO TRIFÁSICO P/ 24 DISJUNTORES | | | | | | | | | | | | | | | | | | | | | |
| TOTAL | | | | | | | | | | | | 5298 | 2522 | 3500 | 11298W | | | | | | |

## QUADRO DE CARGA - QD.05

TÉRREO — OBRA: ESCOLA MUNICIPAL PEDRINHAS PAULISTA

| Nº CIRCUITO | FASES | DESCRIÇÃO LOCALIZAÇÃO | ILUMINAÇÃO (W) UBS | | | | LE | TOMADAS (W) | | | | POTENCIA (W) DISTR. DE CARGAS F1 | F2 | F3 | POTENCIA INSTALADA (VA/KW) | TENSÃO (V/RS) | CONDUTORES FASE | N | P.E. | DISJ. DIFER. (MA/A) | OBSERVAÇÃO: |
|---|---|---|---|---|---|---|---|---|---|---|---|---|---|---|---|---|---|---|---|---|---|
| | | | 18 | 32 | 64 | 18 | 36W | 18 | 100 | 600 | 1000 | | | | | | | | | | |
| 1 | ANT | ILUMINAÇÃO PALCO/ PATIO CORBETTA/ SANITÁRIOS | | 36 | | | | | | | | 640 | | | 640 | 127 | 2,5 | 2,5 | 2,5 | 16 | POTENCIA INSTALADA 54,78kW |
| 2 | ABT | ILUMINAÇÃO QUADRA | | | | | | 7 | | | | 875 | 875 | | 1750 | 220 | 4,0 | 4,0 | 4,0 | 25 | |
| 3 | CKT | ILUMINAÇÃO QUADRA | | | | | | 7 | | | | 875 | | 875 | 1750 | 220 | 4,0 | 4,0 | 4,0 | 25 | |
| 4 | BRT | TOMADAS VENTILADORES | | | | | | | | | | 4 | | 600 | 600 | 127 | 2,5 | 2,5 | 2,5 | 16 | |
| 5 | CKT | TOMADAS VENTILADORES | | | | | | | | | | 4 | | | 600 | 127 | 2,5 | 2,5 | 2,5 | 16 | |
| 6 | ANT | TOMADAS PALCO | | | | | | | | | | 7 | 1050 | | 1050 | 127 | 2,5 | 2,5 | 2,5 | 16 | POTENCIA DEMANDADA 5H+TOH= 12,8kW,S=15,0kVA + 10,5kVAA CNAVEGO= 14,0 x 1,8= 7,8kVA |
| 7 | BRT | TOMADAS PATIO CORBETTA | | | | | | | | | | 4 | | 600 | 600 | 127 | 2,5 | 2,5 | 2,5 | 16 | |
| 8 | BCT | TOMADAS PATIO CORBETTA | | | | | | | | | | 1 | | 150 | 150 | 300 | 2,5 | 2,5 | 2,5 | 16 | = 36,68kVA |
| 9 | ABT | CHUVEIRO SANITÁRIO FEMININO | | | | | | | | | | 1 | 3750 | 3750 | 7500 | 220 | 6,0 | 6,0 | 6,0 | 32 | CORRENTE I=3861/220 ∴3 = 35,06A |
| 10 | CKT | CHUVEIRO SANITÁRIO MASCULINO | | | | | | | | | | 1 | 3750 | | 3750 | 7500 | 220 | 6,0 | 6,0 | 32 | |
| | ABCHT | QD.06 | | | | | | | | | | | | | 12500 | 3F | 10,0 | 10,0 | 10,0 | 50 | 3F#25mm²+N#25mm²/1KV T#16mm² |
| QUADRO DE DISTRIBUIÇÃO TRIFÁSICO P/ 24 DISJUNTORES | | | | | | | | | | | | | | | | | | | | | |
| TOTAL | | | | | | | | | | | | 10940 | 8975 | 5375 | 22290W | | | | | | |

## NOTAS:

01- PONTOS PROJETADOS ESTÃO DE ACORDO COM O LAY-OUT DE ARQUITETURA E EM REUNIÃO REALIZADA COM O PROPRIETÁRIO.

02- A QUALIDADE DO MATERIAL EMPREGADO NA OBRA É FUNDAMENTAL PARA UM BOM FUNCIONAMENTO DOS EQUIPAMENTOS.

03- ELETRODUTOS E CONDUTORES NÃO ESPECIFICADOS SERÃO RESPECTIVAMENTE Ø 3/4" e #6,0mm2.

04- TODAS AS TOMADAS DEVERÃO SER DO TIPO 2P+T E UNIVERSAL, DOTADAS DE CONDUTOR DE ATERRAMENTO NA COR VERDE.

05- TUBULAÇÃO DE TELEFONE E LÓGICA , TV NÃO ESPECIFICADA SERÃO DE BITOLAS 25MF.

06- OS EQUIPAMENTOS DE ALTA POTENCIA, TAIS COMO CHUVEIRO, FORNO MICROONDA, DEVEM POSSUIR CONDUTOR DE ATERRAMENTO COM BITOLA IGUAL AO DA FASE, E CIRCUITOS DISTINTOS.

07- TODAS CAIXAS DE PASSAGEM DE TV A CABO SERÃO DE 4"x 4"x 2".

08- TOMADAS 220V, USAR MÓDULO NA COR VERMELHA.

**- NORMAS P/ FIAÇÃO -**

| | |
|---|---|
| FASE | PRETO/VERMELHO/BRANCO |
| NEUTRO | AZUL CLARO |
| TERRA | VERDE / VERDE - AMARELO |
| RETORNO | AMARELO |

DET. CORES DOS CABOS

*IDENTIFICAÇÃO DOS CIRCUITOS NO QUADRO, NO PERCURSO E AMBIENTE.*

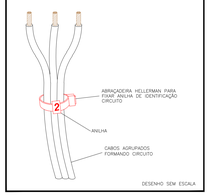


## SENSOR DE PRESENÇA + INTERRUPTOR

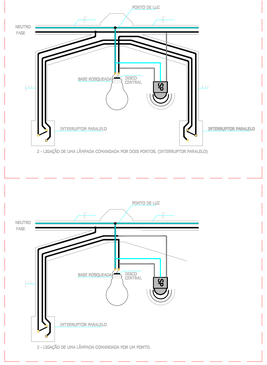


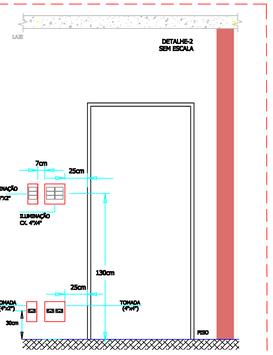


## DETALHE LIGAÇÕES INTERRUPTORES

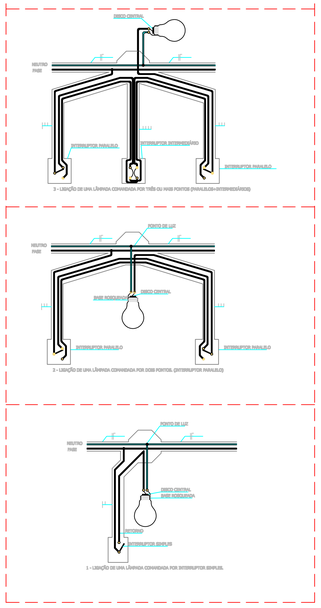


Revisão: ☐ 1º Rev. ■ 2º Rev. ☐ 3º Rev.

Fase: ☐ Estudo ☐ Correção ■ Aprovação ☐ Execução


E.C.I.
Rua Com. José Nogueira nº 310
F.(14) 99148-0292
CEA: 4802179631
E-mail: ecinovel@hotmail.com
Jaú/SP.


CLIENTE: PREFEITURA MUNICIPAL DE PEDRINHAS PAULISTA/SP.

LOCAL: PEDRINHAS PAULISTA/SP.

ASSUNTO: PROJETO ELÉTRICO

TÍTULO: QUADROS DE CARGA/ QUADROS DE DISJUNTORES

RESP. TÉCNICO: ENGº FABIO FREGONESI

ESCALA: INDICADA — 03/2020

FOLHA: 06 / 06